Vzorová čerpací stanice
(SEPARACE PEVNÝCH LÁTEK)

PŘÍČNÝ ŘEZ A-A´

PŮDORYS

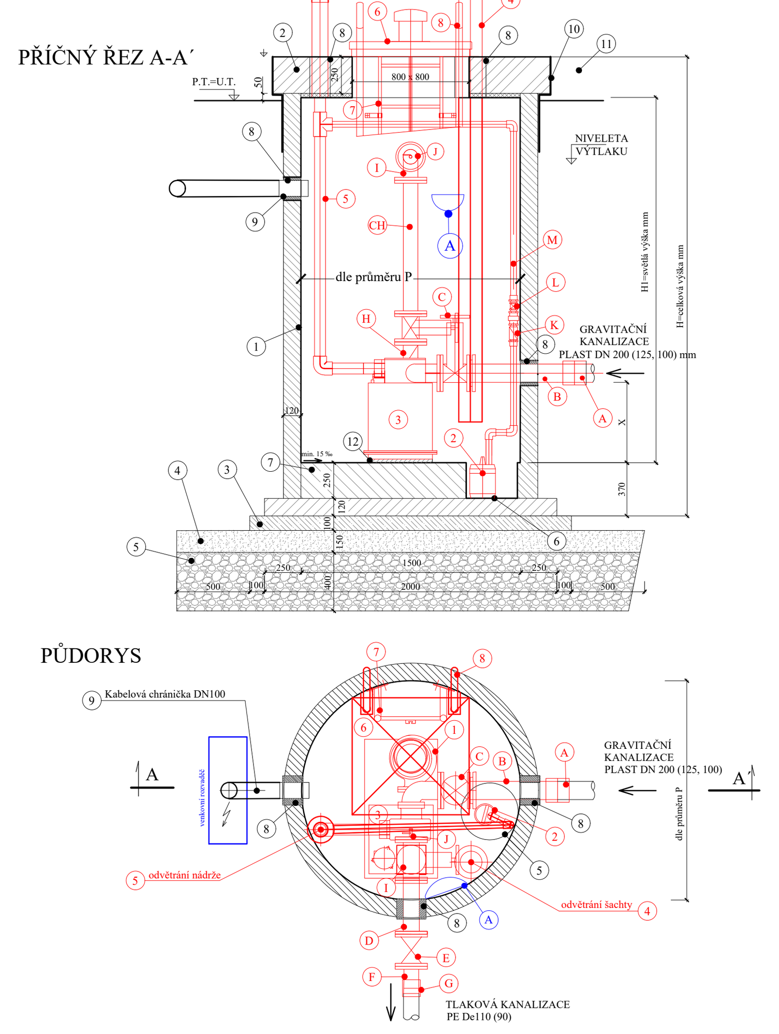

LEGENDA - PROVOZNÍ SOUBORY

PS 01.01 Strojně technologická část ČS

PS 01.01.a Armatury, tvarovky a potrubí

- (A) POTRUBNÍ SPOJKA - NEREZOVÁ OCEL/Plast - pro DN 200 mm
- (B) F KUS DN200 PN16, dl.1 100 mm - NEREZOVÁ OCEL
- (C) UZAVÍRACÍ ŠOUPĚ DESKOVÉ DN 200 PN 16, včetně ručního kola
- (D) TP KUS DN100 PN16, dl. 400 mm - NEREZOVÁ OCEL. NA OBOU KONCÍCH NAVAŘOVACÍ PŘÍRUBY DN 100 PN 16
- (E) ŠOUPĚ PŘÍRUBOVÉ DN100 PN16 včetně teleskopické zemní soupravy a tuhého poklopu s podkladní deskou
- (F) LEMOVÝ NÁKRUŽEK De 110, PN 16 + VOLNÁ PŘÍRUBA PRO SPOJENÍ S LEMOVÝM NÁKRUŽKEM De 110
- (G) ELEKTROSPOJKA De 110 (elektrotvarovky)
- (H) KOMPLET ARMATURY DN 100 PN 16; ZPĚTNÁ KLAPKA MĚKCE TĚSNÍCÍ UZAVÍRACÍ ŠOUPĚ včetně ručního kola
- (CH) TP KUS DN 100, dl. dle nátoku a odtoku ČS - NEREZOVÁ OCEL, PN 16
- (I) PŘÍRUBOVÝ T-KUS DN100 PN16, dl. 300 mm - NEREZOVÁ OCEL
- (J) MANOMETROVÁ PŘÍRUBA DN100 PN16, s integrovaným kulovým kohoutem s převlečnou maticí G1/2" - NEREZOVÁ OCEL
- (K) ZPĚTNÁ KLAPKA DN 32, PN 10
- (L) UZAVÍRACÍ ŠOUPĚ DN 32 PN 10
- (M) POTRUBÍ A TVAROVKY Z PVC-U TLAKOVÉHO LEPENÉHO

PS 01.01.b Stroje a zařízení

- (1) 1 x ODSTŘEDIVÉ ČERPADLO, OTEVŘENÉ VÍCEKANÁLOVÉ OBĚŽNÉ KOLO S TROJFÁZOVÝM MOTOREM
- (2) KALOVÉ ČERPADLO ÚKAPOVÉ VODY
- (3) PROVOZNÍ NÁDRŽ TECHNOLOGIE SEPARACE, PLYNOTĚSNÁ A VODOTĚSNÁ V KOVOVÉM PROVEDENÍ

PS 01.01.c Ostatní vybavení, komplety

- (4) ODVĚTRÁNÍ OBJEKTU ČERPACÍ STANICE - PVC KG DN 150 - dl. = H1 + zhlaví - NEREZOVÁ OCEL DN 150 SN16, dl. 1100 mm
- (5) ODVĚTRÁNÍ TECHNOLOGIE ČERPACÍ STANICE - PVC KG DN 65 mm, dl. dle hloubky ČS a výšky provozní nádrže + zhlaví - NEREZOVÁ OCEL DN 100 SN16, dl. 1100 mm

PS 01.01.d Zámečnické výrobky

- (6) KANALIZAČNÍ POKLOP V NEREZOVÉM PROVEDENÍ, VČETNĚ RÁMU, VYPLNĚN TEPELNOU IZOLACÍ A OSAZEN VYKLÁPĚCÍ VZPĚROU, VODOTĚSNÝ, UZAMYKATELNÝ (pro třídu D400), Vnitřní rozměry 800 x 800 mm. Dodávka vč. rámu.
- (7) BEZPEČNOSTNÍ ŽEBŘÍK s integrovanou kolejnicí a s centrální nosnou tyčí z nerezové oceli 17 240 a 1.4307 (EN) dl. dle H1 mm, š. 400 mm, odstupy příčlí 280-300 mm, nástupné příčky v neklouzavém provedení
- (8) VÝSTUPNÍ VÝSUVNÁ MADLA VČ. DRŽÁKU

PS 01.02 Elektro. část, měření a regulace (MaR) ČS

- (A) OSVĚTLENÍ umístěno na stěně, max. 2,0 m od dna šachty

POZNÁMKA: armatury, tvarovky, potrubí, stroje a zařízení musí být vyrobené pro styk s odpadní vodou
zpětné klapky musí garantovat 100% těsnost při 0,0 m vodního sloupce
na výdechu z větracích hlavic objektu ČS budou nainstalovány tlumiče hluku
pro možnost vyčištění výtlaku ze separace bude mít provozovatel k dispozici bajonetovou spojku A110 s vnějším závitem G4" osazenou na přírubě DN100/G4"; napojení na T-KUS (I) namísto (J)

Bližší specifikace viz: TZ D.2.01.1 Strojně technologická část ČS
TZ D.2.02.2 Elektro. část, měření a regulace (MaR) MO

LEGENDA - INŽENÝRSKÉ OBJEKTY

1. ŽELEZOBETONOVÁ JÍMKA A STĚNY Z BETONU C30/37 XA1 s vnitřním průměrem min. 1500 mm, staveb. výška proměnná
2. ŽELEZOBETONOVÁ STROPNÍ DESKA Z BETONU C30/37 XC4, stavební výška 250mm ZATEPLENÁ TVRZENÝM POLYSTYRENEM tl. 70mm, izolace bude připevněna ze spodní strany desky, se zabudováním těžkotonážních kotev M16, nosnost 500 kg nad čerpadly a revizním otvorem Osazení desky až po instalaci technologie čerpací stanice.
3. PODKLADNÍ BETON C12/15 tl. 100 mm
4. HUTNĚNÝ ŠTĚRKOPÍSKOVÝ PODSYP tl. 150 mm
5. HUTNĚNÝ ŠTĚRKOVÝ PODKLAD tl. 400 mm
6. JÍMKA ÚKAPOVÉ VODY o rozměrech d=400, h= min 250 mm
7. SPÁDOVÝ BETON C12/15, min. výška 250 mm, spádování směrem k jímce úkapové vody min. 15 ‰
8. VYNECHANÝ PROSTUP - NÁSLEDNÉ VODOTĚSNÉ NAPOJENÍ POTRUBÍ NA STĚNU, NEBO STROP ŠACHTY
9. CHRÁNIČKY PRO KABELY NN
10. IZOLACE PROTI ZEMNÍ VLHKOSTI
11. UPRAVENÝ TERÉN (NAPŘ.CHODNÍK, ZÁMKOVÁ DLAŽBA, ZATRAVNĚNÍ)
12. OPĚRNÝ BLOK Z BETONU C12/15 XC4 o rozměrech dle použité technologie separace, výška 90 mm

POZNÁMKA: VNITŘNÍ POVRCH ČERPACÍ JÍMKY BUDE OPATŘEN OCHRANNÝM UZAVÍRACÍM NÁTĚREM
ZEMNÍ PRÁCE viz SOUHRNNÁ TECHNICKÁ ZPRÁVA A TZ D.1.04-1
P.T. PŮVODNÍ TERÉN U.T. UPRAVENÝ TERÉN

Revize č.	Popis změny:	Datum:	Schválil:
-	-	-	-

Vypracoval:	Ing. Štěpán Janča	PROVOD inž. spol., s.r.o. V Podhájí 226/28 400 01 Ústí n/L tel.:475 201 580 středisko Tišnov: Kukýrna 51 666 01 Tišnov tel.: 549 259 539		
Zodpovědný projektant:	Ing. Štěpán Janča			
Vedoucí projektu:	Ing. Pavel Kocůr			
Kontroloval:	Ing. Pavel Kocůr			
Stupeň:	PD k zadání stavby (DZS) v rozsahu DPS			
Investor:	Obec Lipová			
Název akce: Obec Lipová - ČOV stoková síť		Soubor:	-	
		Tisk. soubor:	-	
Část: D. Dokumentace objektů a technických a technologických zařízení D.0 Inženýrské objekty - společná typová řešení		Paré č.	Zak. č.:	21-T017
			Datum:	březen 2022
			Revize č.:	0
			Formát:	3 A4
Název přílohy: Vzorová čerpací stanice (ČS pro 3 - 10 RD)			Měřítko: 1:50	Číslo výkresu: D.0.13